# 第31回倉吉ロータリークラブ杯
# 兼
# 第41回中部ミニバスケットボール大会

友情・ほほえみ・フェアプレー

令和3年2月6日(土)、7日(日)

一般社団法人鳥取県バスケットボール協会
U12中部地区部会

本日、ここに中部ミニバスケットボール大会が盛大に開催されるにあたり一言ご挨拶を申し上げます。

今年の大会は、倉吉ロータリークラブ杯としては31回目となります。

ロータリーとは「人道的な奉仕を行い、あらゆる職業において高度の道徳的水準を守ることを奨励し、かつ世界における親善と平和の確立に寄与することを目指した、実業人および専門職業人が世界的に結び合った団体である」と定義され、当クラブでも会員同士の親睦を深め、自己啓発を進めながら、自分の職業を通して世界や地域に奉仕していくことを目指しています。その奉仕活動の一環として、31年前からこの大会を支援してきています。当初、地域の子どもたちのために少しでも貢献できることがあればという思いで支援を始めたものでした。

今年の大会は特に昨年からつづく世界的な新型コロナウイルス感染症の感染拡大のために開催が危ぶまれる中で、関係の皆さんの並々ならぬ熱意と工夫によって開催されるに至ったとうかがっております。そのご尽力に敬意を表するとともに、2日間の大会が無事に終わることを願ってやみません。

また6年生の皆さんにとってはこれが小学校最後の大会になるそうですが、中学校に進学されてからもバスケットボールの素晴らしさと楽しさを忘れることなく大いに活躍していただきたいと思います。

最後に、この大会が今後ますます発展することを願ってご挨拶といたします。

倉吉ロータリークラブ杯・中部ミニバスケットボール大会

# 大会の足跡

| 回 | | 年　度 | 男　子 | | | 女　子 | | |
|---|---|---|---|---|---|---|---|---|
| 1 | | 昭和55年(1980) | ①北条 | | | ①北条 | | |
| 2 | | 56年(1981) | ①北条 | | | ① 桜 | | |
| 3 | | 57年(1982) | ① 桜 | | | ① 桜 | | |
| 4 | | 58年(1983) | ①北条 | | | ① 桜 | | |
| 5 | | 59年(1984) | (記録不明) | | | (記録不明) | | |
| 6 | | 60年(1985) | ①八橋 | | | ①北条 | | |
| 7 | | 61年(1986) | ①羽合東 | | | ①北条 | | |
| 8 | | 62年(1987) | ①北条 | | | ① 桜 | | |
| 9 | | 63年(1988) | ①上小鴨 | | | ① 桜 | | |
| 10 | ロータリー | 平成 元年(1989) | ① 桜 | | | ①北条 | | |
| 11 | 1 | 2年(1990) | ①大栄 | | | ①花見 | | |
| 12 | 2 | 3年(1991) | ①小鴨 | | | ①花見 | | |
| 13 | 3 | 4年(1992) | ①小鴨 | | | ①花見 | | |
| 14 | 4 | 5年(1993) | ①小鴨 | | | ①北条 | | |
| 15 | 5 | 6年(1994) | ①小鴨 | | | ①北条 | | |
| 16 | 6 | 7年(1995) | ①小鴨 | | | ①北条 | | |
| 17 | 7 | 8年(1996) | ①小鴨 | | | ①北条 | | |
| 18 | 8 | 9年(1997) | ①小鴨 | | | ①北条 | | |
| 19 | 9 | 10年(1998) | ①小鴨 | ②花見 | ③北条 | ①北条 | ②上北条 | |
| 20 | 10 | 11年(1999) | ①小鴨 | ②浦安 | ③上灘・河北 | ①小鴨 | ②北谷 | ③河北・北条 |
| 21 | 11 | 12年(2000) | ①小鴨 | ②三朝 | ③羽合・高城 | ①北条 | ②河北 | ③小鴨・高城 |
| 22 | 12 | 13年(2001) | ①三朝西 | ②小鴨 | ③浦安・高城 | ①北条 | ②上北条 | ③小鴨・大栄 |
| 23 | 13 | 14年(2002) | ①高城 | ②泊 | ③花見 | ①北条 | ②上北条 | ③上灘 |
| 24 | 14 | 15年(2003) | ①羽合 | ②河北 | ③高城 | ①大栄 | ②羽合 | ③小鴨 |
| 25 | 15 | 16年(2004) | ①高城 | ②明倫 | ③成徳 | ①大栄 | ②北条 | ③西郷 |
| 26 | 16 | 17年(2005) | ①小鴨 | ②明倫 | ③高城 | ①北条 | ②大栄 | ③羽合 |
| 27 | 17 | 18年(2006) | ①高城 | ②小鴨 | ③西郷 | ①上北条 | ②羽合 | ③北条 |
| 28 | 18 | 19年(2007) | ①小鴨 | ②羽合 | ③上灘 | ①上灘 | ②成徳 | ③大栄 |
| 29 | 19 | 20年(2008) | ①高城 | ②上灘 | ③北条 | ①社 | ②羽合 | ③小鴨 |
| 30 | 20 | 21年(2009) | ①高城 | ②羽合 | ③北条 | ①羽合 | ②東郷 | ③小鴨 |
| 31 | 21 | 22年(2010) | ①泊 | ②高城 | ③小鴨 | ①成徳 | ②西郷 | ③上北条 |
| 32 | 22 | 23年(2011) | ①高城 | ②羽合 | ③上灘 | ①成徳 | ②東郷 | ③上北条 |
| 33 | 23 | 24年(2012) | ①高城 | ②上小鴨 | ③西郷 | ①東郷 | ②成徳 | ③小鴨 |
| 34 | 24 | 25年(2013) | ①羽合 | ②小鴨 | ③三朝 | ①東郷 | ②羽合 | ③上北条 |
| 35 | 25 | 26年(2014) | ①上小鴨 | ②北条 | ③高城 | ①成徳 | ②西郷 | ③東郷 |
| 36 | 26 | 27年(2015) | ①高城 | ②琴浦 | ③北条 | ①成徳 | ②羽合 | ③社 |
| 37 | 27 | 28年(2016) | ①上小鴨 | ②小鴨 | ③高城 | ①東郷 | ②成徳 | ③北栄 |
| 38 | 28 | 29年(2017) | ①三朝 | ②東郷 | ③北条 | ①東郷 | ②成徳 | ③西郷 |
| 39 | 29 | 30年(2018) | ①上小鴨 | ②東郷 | ③河北 | ①西郷 | ②YSO | ③成徳 |
| 40 | 30 | 令和 元年(2019) | ①琴浦 | ②東郷 | ③三朝 | ①YSO | ②東郷 | ③西郷 |
| 41 | 31 | 2年(2020) | 今年度大会 | | | | | |

# 第31回倉吉ロータリークラブ杯兼第41回中部ミニバスケットボール大会　開催要項

| | | |
|---|---|---|
| 1. | 開　催　日 | 令和3年02月06日（土）<br>令和3年02月07日（日） |
| 2. | 会　　場 | 三朝総合スポーツセンター<br>東郷小学校体育館／旧山守小学校体育館 |
| 3. | 主　　催<br>主　　管 | （一社）鳥取県バスケットボール協会<br>（一社）鳥取県バスケットボール協会U12中部地区部会 |
| 4. | 後　　援 | 倉吉ロータリークラブ |
| 5. | ル　ー　ル | 2020年度日本ミニバスケットボール競技規則による |
| 6. | 参 加 資 格 | (1)同一登録団体による複数チームの参加は、すべてのチームが<br>８名以上で構成されていること<br>(2)メンバーは1チーム8名以上とし、8名に満たないチームは<br>オープン参加とする<br>(3)ミニバスケットボールの精神である<br>「友情、ほほえみ、フェアプレー」を理解したチームであること<br>(4)選手は小学生であること<br>(5)移籍選手は中部ミニバス大会（2020年11月7日）までに移籍承認<br>をされている事 |
| 7. | 参　加　費 | ３，０００円　（１日目ミーティング時に支払い） |
| 8. | 参 加 申 込 | U12中部地区部会規定のエントリーフォームに入力し<br>メールにて事務局へ申し込む |
| 9. | 申 込 締 切 | **令和3年1月18日（月）** |
| 10. | 組　合　せ<br>会議日<br>会議場 | 代表者会議にて決定する<br>**令和3年1月20日（水）　18：30～**<br>**倉吉未来中心セミナールーム1** |
| 11. | 保 護 責 任 | 大会中の参加者の保護責任はチームにあり主管の負うところ<br>ではない |
| 12. | 表彰その他 | ・昨年度のカップを持っているチームは、2日目三朝スポセン会場へ<br>カップが届くように手配をする<br>・優秀個人賞は、2日目第4試合が始まるまでに会場本部へ提出<br>・やむを得ず帯同審判員を出せないチームは速やかに<br>代表者会議あるいは各会場の審判長に申し出ること |
| 13. | ~~フリースロー大会~~<br>（今大会は無し） | ~~・6年、5年、4年、3年以下にわけておこなう~~<br>~~・練習なしで一人一投　3人残るまで続ける~~<br>~~・ボールは第一試合のチームから借りる~~<br>~~・3年以下のスローポジションは担当者にて決定する~~<br>~~・1位にはメダル　1、2、3位には賞状を授与する~~ |
| 14. | 注意事項 | ・会場に設置してあるゴミ箱は使用禁止です<br>ゴミは各チームにて持ち帰ってください<br>・駐車場内では、通路あるいは出入口を塞ぐなどの迷惑行為を<br>絶対に行なわないで下さい |
| | 運営担当 | 足立・林<br>上小鴨（男子）　東郷（男子）<br>西　郷（女子）　羽合（女子） |

# 大会運営役員

| 開催日 | 2月6日（土） | | | 2月7日（日） | | |
|---|---|---|---|---|---|---|
| 会　場 | 三朝スポセン | 旧山守小 | 東郷小 | 三朝スポセン | 旧山守小 | 東郷小 |
| コート表示 | Ａ Ｂ | Ｃ | Ｄ | Ａ Ｂ | Ｃ | Ｄ |
| 競技チーム | 女子 | 男子 | 男子 | 男女決勝 | 男子交流戦 | 女子交流戦 |
| 大会長 | | | | 足　立 | | |
| ロータリークラブ | | | | 倉吉ロータリークラブ<br>会　長<br>わかはら　どうしょう<br>若原　道昭 | | |
| 会場責任者 | 三　島 | 藤　井 | 米　田 | ※ | ※ | ※ |
| 審判長 | 森　本 | 松　岡 | 藤　村 | 宮　本 | ※ | ※ |
| コート責任者 | Aコート<br>西　郷<br>Bコート<br>羽　合 | Cコート<br>琴　浦 | Dコート<br>上小鴨 | Aコート<br>※<br>Bコート<br>※ | Cコート<br>※ | Dコート<br>※ |
| 記録報道 | 羽　合 | 泊 | 三　朝 | ※ | ※ | ※ |
| 選手宣誓 | | | | | | |
| 会場準備 | ８:００～ | ８:００～ | ８:００～ | ８:００～ | ８:００～ | ８:００～ |

（敬称略）

**・表中の　※印　は各会場にて当日決定する**

**・参加各チームは、担当者に任せきりにならず積極的に大会運営へ協力する事**

# 第31回倉吉ロータリークラブ杯兼第41回中部ミニバスケットボール大会　審判・TO・MC割当て

《審判割・TO割一覧》

第1日目　令和3年2月6日（土）

| 会場 | | 三朝総合スポーツセンター | | 旧山守小学校体育館 | 東郷小学校体育館 |
|---|---|---|---|---|---|
| コート | | Aコート | Bコート | Cコート | Dコート |
| 第1試合<br>9:30～ | 試合 | ☆　YSO　－　成徳 | | 泊OP　－　高城 | 羽合　－　三朝 |
| | TO | 西郷 | | 琴浦 | 北条 |
| | 審判 | 高城　・　三朝 | | 琴浦　・　河北 | 北条　・　西郷 |
| | コミッショナー | 上北条 | | 小鴨 | 上小鴨 |
| 第2試合<br>10:50～ | 試合 | ☆　北栄　－　高城 | ☆　三朝　－　東郷 | 河北　－　小鴨 | 西郷　－　上小鴨 |
| | TO | 羽合 | A①負 | 泊 | D①負 |
| | 審判 | 羽合　・　上北条 | A①負　・　西郷 | 泊　・　高城 | D①負　・　D①勝 |
| | コミッショナー | 成徳 | 西郷 | 高城 | 北条 |
| 第3試合<br>12:10～ | 試合 | ☆　羽合　－　A①勝 | ☆　西郷　－　上北条 | 琴浦　－　高城 | D①勝　－　北条 |
| | TO | A②勝 | B②勝 | C②勝 | D②勝 |
| | 審判 | A②勝　・　A②負 | B②勝　・　B②負 | C②勝　・　C②負 | D②勝　・　上小鴨 |
| | コミッショナー | A②負 | A①負 | C②負 | D①負 |
| 第4試合<br>13:30～<br>☆14:00～ | 試合 | ☆　A①負　－　B③負 | ☆　A②負　－　B②負 | 泊OP　－　C②負 | D②負　－　D①負 |
| | TO | A③負 | B③勝 | C③負 | D③負 |
| | 審判 | A③負　・　A③勝 | B③勝　・　B②勝 | C③負　・　C③勝 | D③負　・　D③勝 |
| | コミッショナー | A③勝 | B②勝 | C③勝 | D②勝 |

（注）試合時間は　6－(1)－6－(5)－6－(1)－6　　交流戦　5－(1)－5－(3)－5－(1)－5

審判員は、公認ワッペンとレフリーカッターを必ず着用すること。　☆印は、女子のゲーム。

原則として、帯同審判員の欠員は認めません。　審判員のかたはホイッスルカバーを取り付けること。

当日の審判割は、審判長により変更する可能性があります。

《審判割・TO割一覧》

第2日目　令和3年2月7日（日）

| 会場 | | 三朝総合スポーツセンター(男女) | |
|---|---|---|---|
| コート | | Aコート | Bコート |
| 第1試合<br>準決勝<br>9:30～ | 試合 | 前C③勝　前C②勝 | 前D②勝　前D③勝 |
| | TO | 前B③勝/前A②勝 | 前A③勝/前B②勝 |
| | 審判 | 前B③勝　前A②勝 | 前A③勝　前B②勝 |
| | コミッショナー | 前B③勝 | 前A③勝 |
| 第2試合<br>準決勝<br>☆10:50～ | 試合 | ☆　前A③勝　－　前B③勝 | ☆　前A②勝　－　前B②勝 |
| | TO | 前C③勝/前D③勝 | 前C②勝/前D②勝 |
| | 審判 | 前C③勝　・　前D③勝 | 前C②勝　・　前D②勝 |
| | コミッショナー | 前C③勝 | 前C②勝 |
| 第3試合<br>男子決勝(A)<br>男子3決(B)<br>12:10～ | 試合 | A①勝　B①勝 | A①負　B①負 |
| | TO | A②勝/B②勝 | A②負/B②負 |
| | 審判 | A②勝　B②勝 | A②負　B②負 |
| | コミッショナー | B②勝 | B②負 |
| 第4試合<br>女子決勝(A)<br>女子3決(B)<br>☆13:30～ | 試合 | ☆　A②勝　－　B②勝 | ☆　A②負　－　B②負 |
| | TO | A③負 | B③負 |
| | 審判 | A③負　・　A③勝 | B③負　・　B③勝 |
| | コミッショナー | A③勝 | B③勝 |

（注）試合時間は　6－(1)－6－(5)－6－(1)－6

審判員は、公認ワッペンとレフリーカッターを必ず着用すること。　☆印は、女子のゲーム

原則として、帯同審判員の欠員は認めません。

当日の審判割は、審判長により変更する可能性があります。

審判員のかたはホイッスルカバーを取り付けること。

《審判割・TO割一覧》

第2日目　令和3年2月7日（日）

| 会場 | | 旧山守小学校体育館(男子) | 東郷小学校体育館(女子) |
|---|---|---|---|
| コート | | Cコート | Dコート |
| 第1試合<br>9:30～ | 試合 | 泊OP　前D①負 | ☆　前A②負　－　前A③負 |
| | TO | 前C③負 | 前B③負 |
| | 審判 | 前C③負　前C②負 | 前B③負　・　前B②負 |
| | コミッショナー | 前C②負 | 前B②負 |
| 第2試合<br>10:30～ | 試合 | 前C②負　前D②負 | ☆　前B②負　－　前A①負 |
| | TO | 泊 | 前A②負 |
| | 審判 | 泊　前D③負 | 前A②負　・　前A③負 |
| | コミッショナー | 前D③負 | 前A③負 |
| 第3試合<br>11:30～ | 試合 | 前C③負　前D③負 | ☆　前A③負　－　前B③負 |
| | TO | 前C②負 | 前B②負 |
| | 審判 | 前C②負　前D②負 | 前B②負　・　前A①負 |
| | コミッショナー | 前D②負 | 前A①負 |
| 第4試合<br>12:30～ | 試合 | 前D②負　泊OP | ☆　前A①負　－　前A②負 |
| | TO | 前D③負 | 前A③負 |
| | 審判 | 前D③負　前D①負 | 前A③負　・　前B③負 |
| | コミッショナー | 前D①負 | 前B③負 |
| 第5試合<br>13:30～ | 試合 | 前D①負　前C③負 | ☆　前B③負　－　前B②負 |
| | TO | 前D②負 | 前A①負 |
| | 審判 | 前D②負　泊 | 前A①負　・　前A②負 |
| | コミッショナー | 泊 | 前A②負 |
| 第6試合<br>14:30～ | 試合 | 前D③負　前C②負 | |
| | TO | 前D①負 | |
| | 審判 | 前D①負　前C③負 | |
| | コミッショナー | 前C③負 | |

（注）試合時間は　交流戦　5－(1)－5－(3)－5－(1)－5

審判員は、公認ワッペンとレフリーカッターを必ず着用すること。　☆印は、女子のゲーム

原則として、帯同審判員の欠員は認めません。

当日の審判割は、審判長により変更する可能性があります。

審判員のかたはホイッスルカバーを取り付けること。

# 第31回倉吉ロータリークラブ杯兼第41回中部ミニバスケットボール大会　対戦表 （男子）

## ２日目　決勝トーナメント

三朝スポセン
ABコート

① 9:30～
② 10:50～
③ 12:10～
④ 13:30～
閉 14:50～

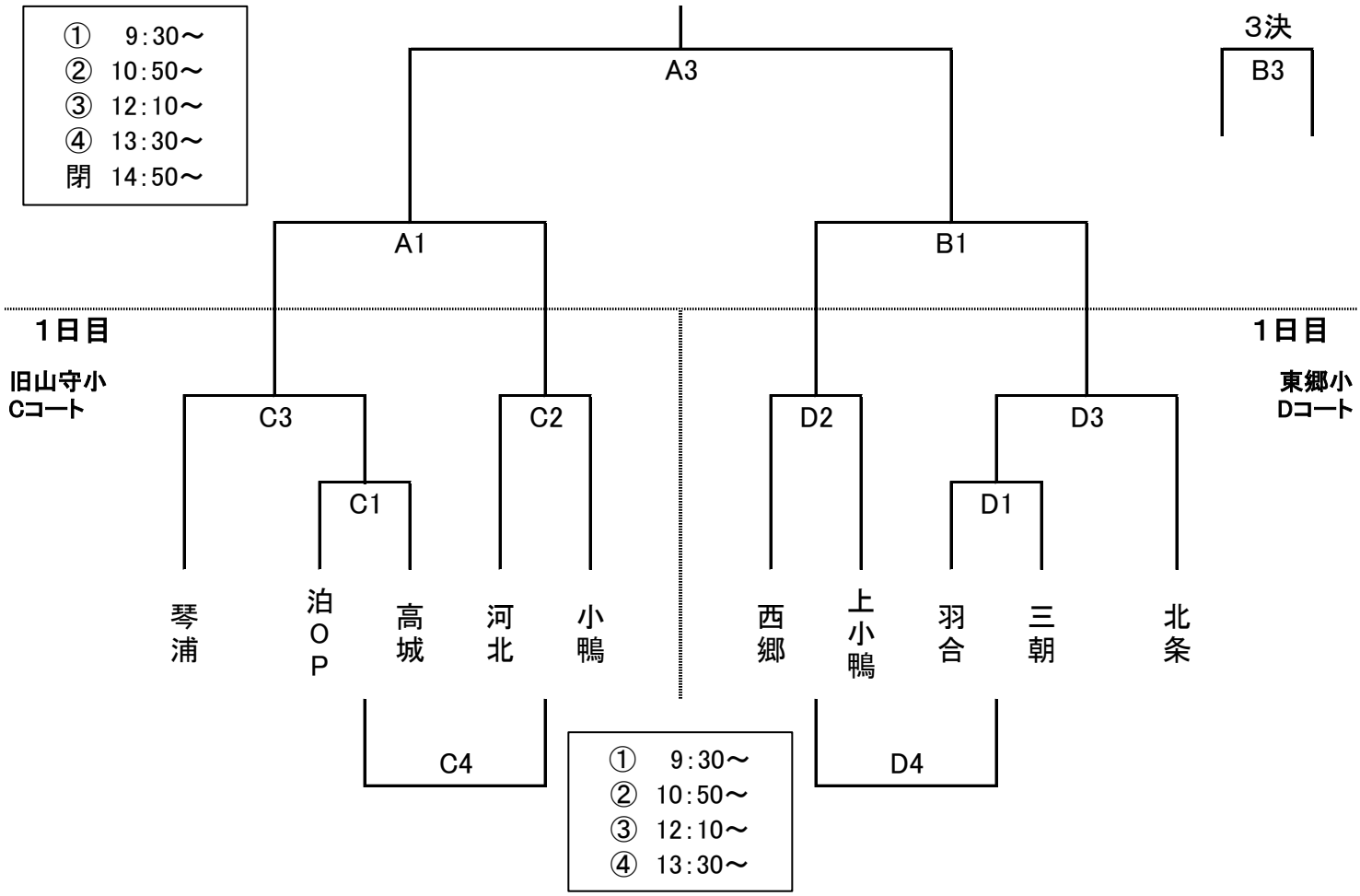


## ２日目　交流戦

旧山守小
Cコート

| | | | | |
|---|---|---|---|---|
| ① | 9:30～ | 泊 | ― | 前D1負 |
| ② | 10:30～ | 前C2負 | ― | 前D2負 |
| ③ | 11:30～ | 前C3負 | ― | 前D3負 |
| ④ | 12:30～ | 前D2負 | ― | 泊 |
| ⑤ | 13:30～ | 前D1負 | ― | 前C3負 |
| ⑥ | 14:30～ | 前D3負 | ― | 前C2負 |

閉会　15:30～

# 第31回倉吉ロータリークラブ杯兼第41回中部ミニバスケットボール大会　対戦表 （女子）

## ２日目　決勝トーナメント

三朝スポセン
ABコート

① 9:30～
② 10:50～
③ 12:10～
④ 13:30～
閉 14:50～

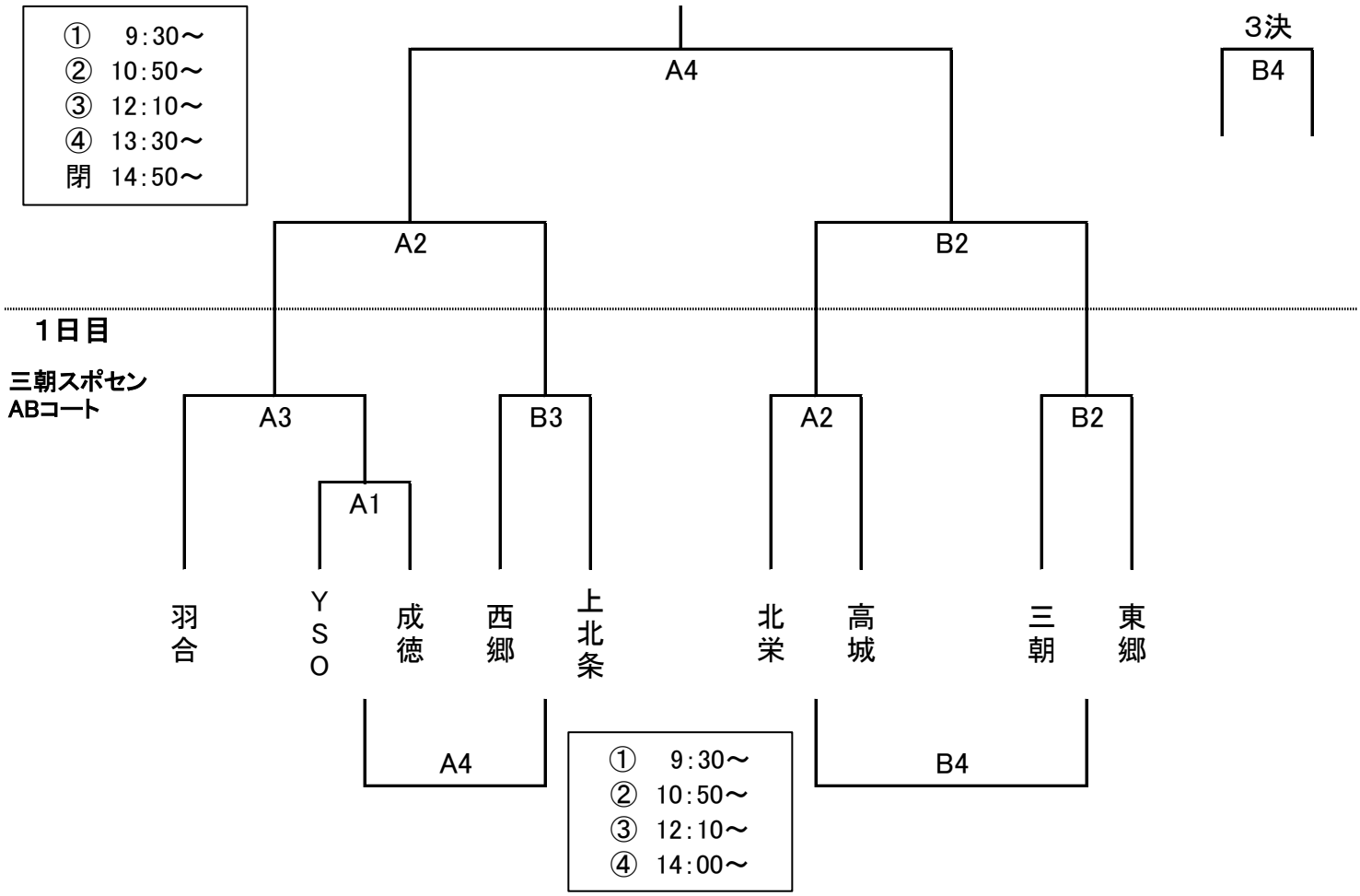


## ２日目　交流戦

東郷小
Dコート

① 9:30～
② 10:30～
③ 11:30～
④ 12:30～
⑤ 13:30～
閉 14:30～

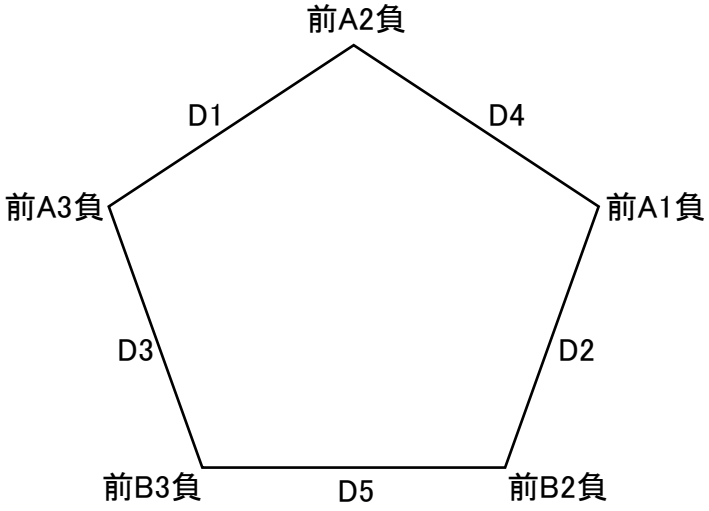

# 第31回倉吉ロータリークラブ杯兼第41回中部ミニバスケットボール大会　タイムテーブル

**【1日目】**

**三朝スポセン（女子）**

| 試合 | 時間 | Aチーム（淡） | 得点 | Bチーム（濃） |
|---|---|---|---|---|
| A1 | 9:30～ | YSO | — | 成　徳 |
| B1 | | | — | |
| A2 | 10:50～ | 北　栄 | — | 高　城 |
| B2 | | 三　朝 | — | 東　郷 |
| A3 | 12:10～ | 羽　合 | — | A1勝 |
| B3 | | 西　郷 | — | 上北条 |
| A4 | 14:00～ | A1負 | — | B3負 |
| B4 | | A2負 | — | B2負 |

ゲーム時間　6-1-6-5-6-1-6
交流戦　5-1-5-3-5-1-5

**旧山守小（男子）**

| 試合 | 時間 | Aチーム（淡） | 得点 | Bチーム（濃） |
|---|---|---|---|---|
| C1 | 9:30～ | 泊OP | — | 高　城 |
| C2 | 10:50～ | 河　北 | — | 小　鴨 |
| C3 | 12:10～ | 琴　浦 | — | 高　城 |
| C4 | 13:30～ | 泊OP | — | C2負 |

ゲーム時間　6-1-6-5-6-1-6
交流戦　5-1-5-3-5-1-5

**東郷小（男子）**

| 試合 | 時間 | Aチーム（淡） | 得点 | Bチーム（濃） |
|---|---|---|---|---|
| D1 | 9:30～ | 羽　合 | — | 三　朝 |
| D2 | 10:50～ | 西　郷 | — | 上小鴨 |
| D3 | 12:10～ | D1勝 | — | 北　条 |
| D4 | 13:30～ | D2負 | — | D1負 |

ゲーム時間　6-1-6-5-6-1-6
交流戦　5-1-5-3-5-1-5

ベンチはオフィシャル席に向かって右側が淡色

# 第31回倉吉ロータリークラブ杯兼第41回中部ミニバスケットボール大会　タイムテーブル

**【2日目】**

**三朝スポセン（男女決勝トーナメント）**　☆印は女子の試合

| | 試合 | 時間 | Aチーム（淡） | 得点 | Bチーム（濃） |
|---|---|---|---|---|---|
| 準決勝 | A1 | 9:30～ | 前C3勝 | — | 前C2勝 |
| | B1 | | 前D2勝 | — | 前D3勝 |
| | ☆A2 | 10:50～ | 前A3勝 | — | 前B3勝 |
| | ☆B2 | | 前A2勝 | — | 前B2勝 |
| 男子決勝 | A3 | 12:10～ | A1勝 | — | B1勝 |
| 男子3決 | B3 | | A1負 | — | B1負 |
| 女子決勝 | ☆A4 | 13:30～ | A2勝 | — | B2勝 |
| 女子3決 | ☆B4 | | A2負 | — | B2負 |
| | | 14:50～ | 閉　会　式 | | |

ゲーム時間　6-1-6-5-6-1-6

**旧山守小（男子交流戦）**

| 試合 | 時間 | Aチーム（淡） | 得点 | Bチーム（濃） |
|---|---|---|---|---|
| C1 | 9:30～ | 泊OP | — | 前D1負 |
| C2 | 10:30～ | 前C2負 | — | 前D2負 |
| C3 | 11:30～ | 前C3負 | — | 前D3負 |
| C4 | 12:30～ | 前D2負 | — | 泊OP |
| C5 | 13:30～ | 前D1負 | — | 前C3負 |
| C6 | 14:30～ | 前D3負 | — | 前C2負 |
| | 15:30～ | 閉　会　式 | | |

ゲーム時間　5-1-5-3-5-1-5

**東郷小（女子交流戦）**

| 試合 | 時間 | Aチーム（淡） | 得点 | Bチーム（濃） |
|---|---|---|---|---|
| D1 | 9:30～ | 前A2負 | — | 前A3負 |
| D2 | 10:30～ | 前B2負 | — | 前A1負 |
| D3 | 11:30～ | 前A3負 | — | 前B3負 |
| D4 | 12:30～ | 前A1負 | — | 前A2負 |
| D5 | 13:30～ | 前B3負 | — | 前B2負 |
| | 14:30～ | 閉　会　式 | | |

ゲーム時間　5-1-5-3-5-1-5

ベンチはオフィシャル席に向かって右側が淡色

SUIKO
スイコー株式会社

SUIKO WORK CAMP

〒682-0023　倉吉市山根645-2
TEL　(0858)27-1611　　FAX　0120-55-4121
営業時間　AM8：30～PM5：30
定休日　　日曜・祝祭日

（プログラムの作成協力）